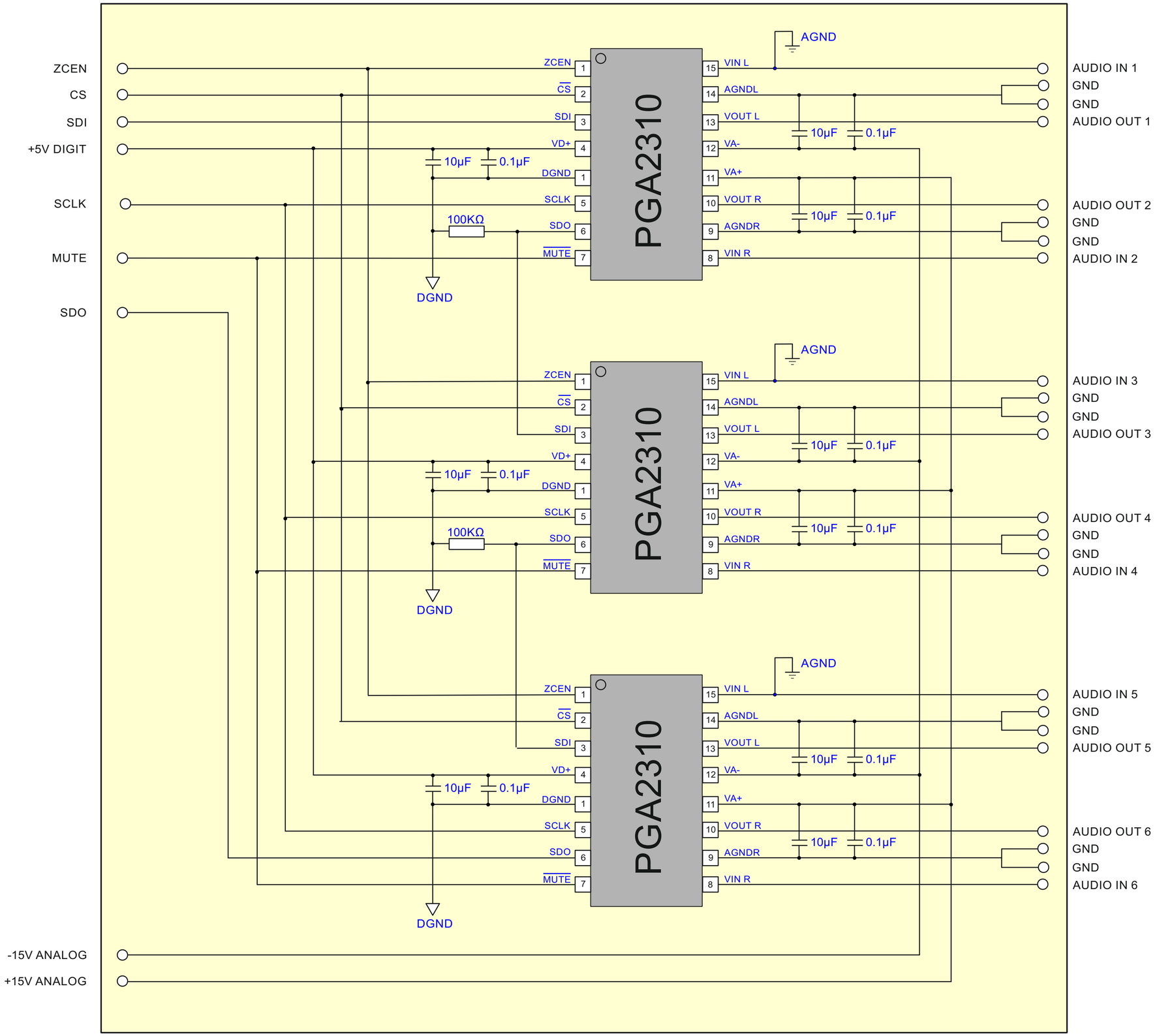

Historique des versions

N°	Designation	Date	Nom
V1.0	Création initiale	01/04/205	P.Douillard

Titre:

Schéma général des connexions

PHD AUDIO PERFORMANCE

Projet: Contrôle Volume 6 canaux

Echelle: 1:2 | www.phd-audio.fr | Page 1/1